驱动轮、法兰轮和基础单轮

选择工具

驱动轮、法兰轮和基础单轮

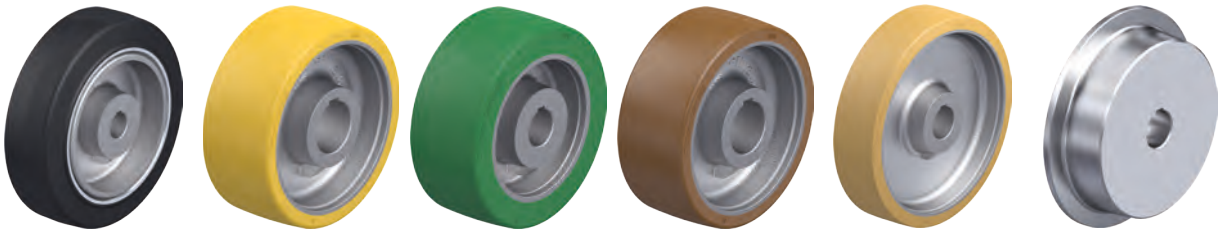

系列	GEVN	GTHN	GSTN	GBN	GVUN	SPKVSN
类别	驱动轮					
胎面 / 轮胎	弹性实心橡胶，驱动质量	聚氨酯弹性体 Blickle Extrathane®	聚氨酯弹性体 Blickle Softhane®	聚氨酯弹性体 Blickle Besthane®	聚氨酯弹性体 Vulkollan®	可热处理钢
胎面及轮胎硬度	65 Shore A	92 Shore A	75 Shore A	92 Shore A	92 Shore A	190–230 HB
无痕	–	✔	✔	✔	✔	✔
导电性	–	可选配	可选配	可选配	–	✔
轮芯 / 轮辋	灰铸铁	灰铸铁	灰铸铁	灰铸铁	灰铸铁	可热处理钢
单轮直径	160–620 mm	75–1,000 mm	75–500 mm	100–1,000 mm	100–400 mm	200–300 mm
负载能力高达	4,540 kg	25,000 kg	4,200 kg	25,000 kg	3,400 kg	7,000 kg
速度高达	16 km/h	10 km/h	10 km/h	16 km/h	16 km/h	4 km/h
摩擦系数 μ (平滑的干燥的混凝土上)	> 0.6	> 0.25	> 0.3	> 0.25	> 0.25	> 0.15*
滚动阻力	■■■□□	■■■■□	■■■■□	■■■■■	■■■■□	■■■■■
平滑运行和地面保护	■■■■□	■■■□□	■■■■□	■■■□□	■■■□□	■□□□□
有关单轮的描述，参见	第 540 页	第 541–542 页	第 543 页	第 544–545 页	第 546 页	第 547 页

■■■■■ 非常好　■■■■ 很好　■■■ 好　■■ 较好　■ 满足要求　✔ 是　– 否　* 平滑的钢表面上

Made of VULKOLLAN® VULKOLLAN® is a registered trademark of Covestro Group

PA	VLEA	GEVA	GSTA	GBA	VSVU
法兰轮					基础单轮
充气轮胎 2–10 层级	超级弹性 实心橡胶 *	弹性实心橡胶, 平滑运行质量	聚氨酯弹性体 Blickle Softhane®	聚氨酯弹性体 Blickle Besthane®	聚氨酯弹性体 Vulkollan®
60 Shore A	70 Shore A	65 Shore A	75 Shore A	92 Shore A	92 Shore A
–	可选配	–	✔	✔	✔
–	可选配	–	可选配	–	–
钢压制成型	重型钢压制	灰铸铁	灰铸铁	灰铸铁	可热处理钢
400–536 mm	405–525 mm	250–620 mm	200–400 mm	200–400 mm	125–300 mm
1,300 kg	1,885 kg	4,540 kg	2,500 kg	3,400 kg	2,400 kg
25 km/h	25 km/h	16 km/h	10 km/h	16 km/h	16 km/h
> 0.6	> 0.6	> 0.6	> 0.3	> 0.25	> 0.25
■■■□□	■■■□□	■■■■□	■■■■□	■■■■■	■■■■□
■■■■■	■■■■□	■■■■□	■■■■□	■■■□□	■■■□□
第 548 页	第 549 页	第 550 页	第 551 页	第 552 页	第 553 页

* 三层物料轮胎

Made of VULKOLLAN® VULKOLLAN® is a registered trademark of Covestro Group

GEVN 系列

带轮毂键槽的重型负载驱动轮，配弹性实心橡胶轮胎，采用铸铁轮芯

300–4,540 kg

胎面及轮胎硬度
65 Shore A

保护地面 / 操作噪音
很好

滚动阻力
好

耐磨损
满意

轮胎:
- 优质弹性实心橡胶驱动轮,硬度65 Shore A
- 配钢带
- 非常好的操作舒适性
- 非常好的地板保护,低噪音运行
- 颜色黑色
- 单轮直径 400 和 500 mm:具有平滑运行质量的优质弹性实心橡胶,钢丝加固,硬度 65 Shore A,滚动阻力小

轮芯:
- 坚固的灰铸铁
- 轴孔和轮毂键槽符合 DIN 6885
- 涂漆,颜色煤黑色

其他特点:
- 耐多种腐蚀性物质腐蚀,但不耐油腐蚀
- 工作温度:-30°C 至 +80°C,短时高达 +100°C,负载能力在 +60°C 以上时降低

更多详情:
- 单轮系列:第 75 页
- 胎面:第 53 页
- 耐化学性:第 51 页

单轮	单轮直径 (D) [mm]	单轮宽度 (T2) [mm]	4 km/h 时的负载能力 [kg]	10 km/h 时的负载能力 [kg]	16 km/h 时的负载能力 [kg]	轴孔直径 (d) [mm]	轮毂键槽宽度 (B) [mm]	轮毂键槽高度 (H) [mm]	轮毂长度 (T1) [mm]
GEVN 160/25H7	160	50	300	200	–	25 H7	8 JS9	28.3	60
GEVN 200/25H7	200	50	420	280	–	25 H7	8 JS9	28.3	60
GEVN 200/30H7	200	50	420	280	–	30 H7	8 JS9	33.3	60
GEVN 250/30H7	250	60	630	420	320	30 H7	8 JS9	33.3	60
GEVN 250/40H7	250	60	630	420	320	40 H7	12 JS9	43.3	60
GEVN 252/40H7	250	80	810	540	410	40 H7	12 JS9	43.3	80
GEVN 302/35H7	300	90	1,080	720	540	35 H7	10 JS9	38.3	90
GEVN 360/35H7	360	60	900	600	450	35 H7	10 JS9	38.3	60
GEVN 362/40H7	360	75	1,140	760	570	40 H7	12 JS9	43.3	75
GEVN 400/40H7	400	75	1,080	720	540	40 H7	12 JS9	43.3	75
GEVN 405/50H7	405	130	1,800	1,200	900	50 H7	14 JS9	53.8	130
GEVN 415/50H7	415	75	1,200	800	600	50 H7	14 JS9	53.8	75
GEVN 425/60H7	425	150	2,290	1,570	1,430	60 H7	18 JS9	64.4	150
GEVN 500/40H7	500	85	1,560	1,050	780	40 H7	12 JS9	43.3	90
GEVN 520/50H7	520	100	1,830	1,225	920	50 H7	14 JS9	53.8	100
GEVN 610/80H7	610	150	2,700	1,800	1,350	80 H7	22 JS9	85.4	150
GEVN 620/80H7	620	200	4,540	3,105	2,835	80 H7	22 JS9	85.4	200

其他尺寸敬请垂询

版本/选项

	配摩擦轮质量装配式轮胎
技术说明页码	
产品代码后缀	**-STR**
可提供	敬请垂询

钢丝加固　　配钢带

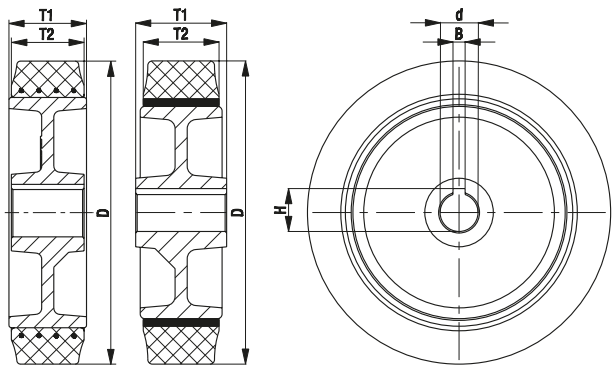

GTHN 系列,单轮直径 75–200 mm

配 Blickle Extrathane® 聚氨酯胎面的带轮毂键槽重型负载驱动轮,采用铸铁轮芯

300–1,400 kg

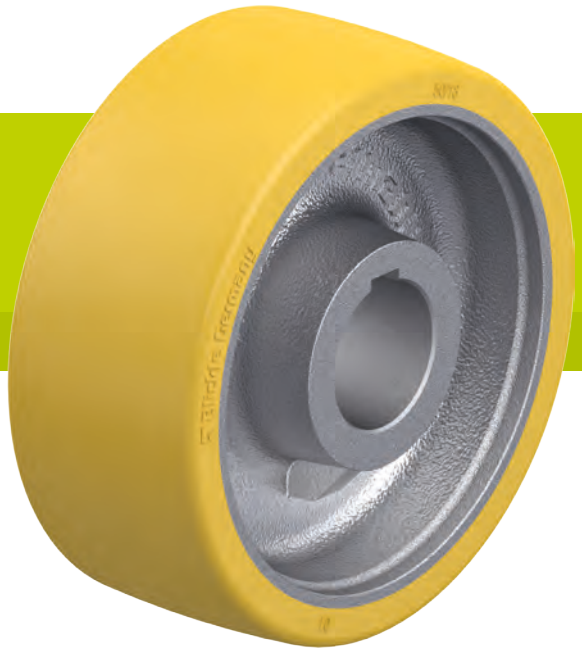

胎面及轮胎硬度
92 Shore A

保护地面 / 操作噪音
好

滚动阻力
很好

耐磨损
杰出

Blickle Extrathane®

胎面:
- 优质聚氨酯弹性体 Blickle Extrathane®,硬度 92 Shore A
- 滚动阻力小
- 高耐磨性
- 抗切割和撕裂强度高
- 颜色浅棕色,无痕,不染色
- 与轮芯的化合效果极佳

轮芯:
- 坚固的灰铸铁
- 轴孔和轮毂键槽符合 DIN 6885
- 涂漆,颜色银色

其他特点:
- 耐多种腐蚀性物质腐蚀
- 工作温度:-30°C 至 +70°C,短时高达 +90°C,负载能力在 +40°C 以上时降低

更多详情:

- 单轮系列:第 75 页
- 胎面:第 55 页
- 耐化学性:第 51 页

单轮	单轮直径 (D) [mm]	单轮宽度 (T2) [mm]	4 km/h 时的负载能力 [kg]	10 km/h 时的负载能力 [kg]	轴孔直径 (d) [mm]	轮毂键槽宽度 (B) [mm]	轮毂键槽高度 (H) [mm]	轮毂长度 (T1) [mm]
GTHN 75/20H7	75	40	300	–	20 H7	6 JS9	22.8	40
GTHN 100/20H7	100	40	400	–	20 H7	6 JS9	22.8	40
GTHN 100/25H7	100	40	400	–	25 H7	8 JS9	28.3	40
GTHN 125/20H7	125	40	450	–	20 H7	6 JS9	22.8	40
GTHN 125/25H7	125	40	450	–	25 H7	8 JS9	28.3	40
GTHN 127/25H7	125	50	650	320	25 H7	8 JS9	28.3	60
GTHN 127/30H7	125	50	650	320	30 H7	8 JS9	33.3	60
GTHN 140/25H7	140	50	670	330	25 H7	8 JS9	28.3	60
GTHN 140/30H7	140	50	670	330	30 H7	8 JS9	33.3	60
GTHN 150/25H7	150	50	700	350	25 H7	8 JS9	28.3	60
GTHN 150/30H7	150	50	700	350	30 H7	8 JS9	33.3	60
GTHN 150/35H7	150	50	700	350	35 H7	10 JS9	38.3	60
GTHN 160/25H7	160	50	700	350	25 H7	8 JS9	28.3	60
GTHN 160/30H7	160	50	700	350	30 H7	8 JS9	33.3	60
GTHN 180/25H7	180	50	850	420	25 H7	8 JS9	28.3	60
GTHN 180/30H7	180	50	850	420	30 H7	8 JS9	33.3	60
GTHN 180/35H7	180	50	850	420	35 H7	10 JS9	38.3	60
GTHN 200/25H7	200	50	900	450	25 H7	8 JS9	28.3	60
GTHN 200/30H7	200	50	900	450	30 H7	8 JS9	33.3	60
GTHN 200/35H7	200	50	900	450	35 H7	10 JS9	38.3	60
GTHN 200/40H7	200	50	900	450	40 H7	12 JS9	43.3	60
GTHN 202/35H7	200	80	1,400	700	35 H7	10 JS9	38.3	80
GTHN 202/40H7	200	80	1,400	700	40 H7	12 JS9	43.3	80
GTHN 202/50H7	200	80	1,400	700	50 H7	14 JS9	53.8	80

其他尺寸请参考下一页

版本/选项

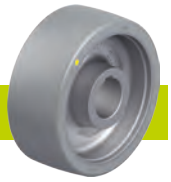

	抗静电版本,无痕灰色
技术说明页码	50
产品代码后缀	**-AS**
可提供	敬请垂询

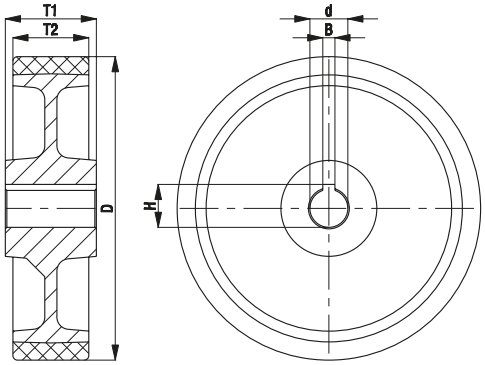

GTHN 系列,单轮直径 250–1,000 mm

配 Blickle Extrathane® 聚氨酯胎面的带轮毂键槽重型负载驱动轮,采用铸铁轮芯

1,100–25,000 kg

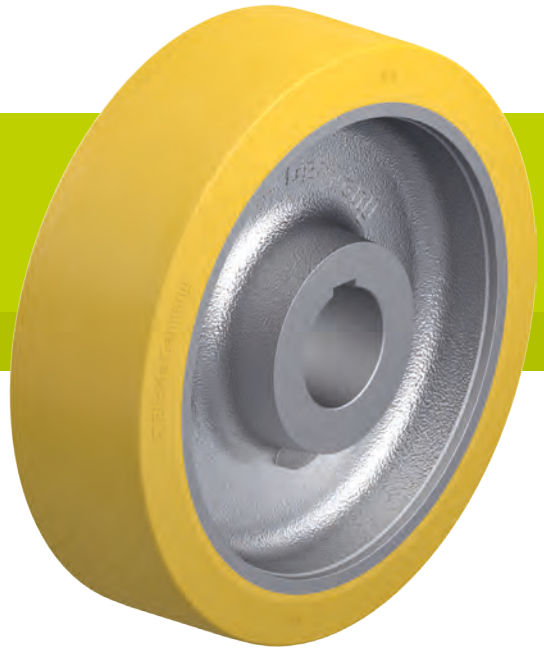

胎面及轮胎硬度
92 Shore A

保护地面 / 操作噪音
好

滚动阻力
很好

耐磨损
杰出

Blickle Extrathane®

胎面:
- 优质聚氨酯弹性体 Blickle Extrathane®,硬度 92 Shore A
- 滚动阻力小
- 高耐磨性
- 抗切割和撕裂强度高
- 颜色浅棕色,无痕,不染色
- 与轮芯的化合效果极佳

轮芯:
- 坚固的灰铸铁
- 轴孔和轮毂键槽符合 DIN 6885
- 涂漆,颜色银色

其他特点:
- 耐多种腐蚀性物质腐蚀
- 工作温度:-30°C 至 +70°C,短时高达 +90°C,负载能力在 +40°C 以上时降低

更多详情:

- 单轮系列:第 75 页
- 胎面:第 55 页
- 耐化学性:第 51 页

单轮	单轮直径 (D) [mm]	单轮宽度 (T2) [mm]	4 km/h 时的负载能力 [kg]	10 km/h 时的负载能力 [kg]	轴孔直径 (d) [mm]	轮毂键槽宽度 (B) [mm]	轮毂键槽高度 (H) [mm]	轮毂长度 (T1) [mm]
GTHN 251/30H7	250	50	1,100	550	30 H7	8 JS9	33.3	60
GTHN 251/40H7	250	50	1,100	550	40 H7	12 JS9	43.3	60
GTHN 252/40H7	250	80	1,800	900	40 H7	12 JS9	43.3	80
GTHN 252/50H7	250	80	1,800	900	50 H7	14 JS9	53.8	80
GTHN 253/40H7	250	100	2,300	1,150	40 H7	12 JS9	43.3	100
GTHN 253/50H7	250	100	2,300	1,150	50 H7	14 JS9	53.8	100
GTHN 300/40H7	300	60	1,500	750	40 H7	12 JS9	43.3	60
GTHN 300/50H7	300	60	1,500	750	50 H7	14 JS9	53.8	60
GTHN 302/40H7	300	80	2,100	1,050	40 H7	12 JS9	43.3	80
GTHN 302/50H7	300	80	2,100	1,050	50 H7	14 JS9	53.8	80
GTHN 304/40H7	300	100	2,700	1,350	40 H7	12 JS9	43.3	100
GTHN 304/50H7	300	100	2,700	1,350	50 H7	14 JS9	53.8	100
GTHN 304/60H7	300	100	2,700	1,350	60 H7	18 JS9	64.4	100
GTHN 362/40H7	360	75	2,200	1,100	40 H7	12 JS9	43.3	75
GTHN 362/50H7	360	75	2,200	1,100	50 H7	14 JS9	53.8	75
GTHN 362/60H7	360	75	2,200	1,100	60 H7	18 JS9	64.4	75
GTHN 402/50H7	400	80	2,800	1,400	50 H7	14 JS9	53.8	80
GTHN 402/60H7	400	80	2,800	1,400	60 H7	18 JS9	64.4	80
GTHN 404/60H7	400	100	3,400	1,700	60 H7	18 JS9	64.4	100
GTHN 404/70H7	400	100	3,400	1,700	70 H7	20 JS9	74.9	100
GTHN 406/70H7	400	125	4,500	2,250	70 H7	20 JS9	74.9	125
GTHN 406/80H7	400	125	4,500	2,250	80 H7	22 JS9	85.4	125
GTHN 500/80H7	500	100	4,500	2,250	80 H7	22 JS9	85.4	100
GTHN 504/100H7	500	150	6,700	3,350	100 H7	28 JS9	106.4	150
GTHN 506/120H7	500	200	9,000	4,500	120 H7	32 JS9	127.4	200
GTHN 602/120H7	600	150	8,000	4,000	120 H7	32 JS9	127.4	150
GTHN 604/120H7	600	200	10,000	5,000	120 H7	32 JS9	127.4	200
GTHN 750/150H7	750	200	12,500	6,250	150 H7	36 JS9	158.4	200
GTHN 1000/250H7	1,000	300	25,000	12,500	250 H7	56 JS9	262.4	300

版本/选项

	抗静电版本,无痕灰色
技术说明页码	50
产品代码后缀	**-AS**
可提供	敬请垂询

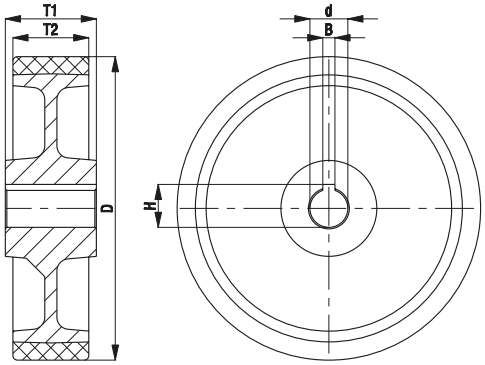

Blickle®

GSTN 系列

配 Blickle Softhane® 聚氨酯胎面的带轮毂键槽重型负载驱动轮，采用铸铁轮芯

200–4,200 kg

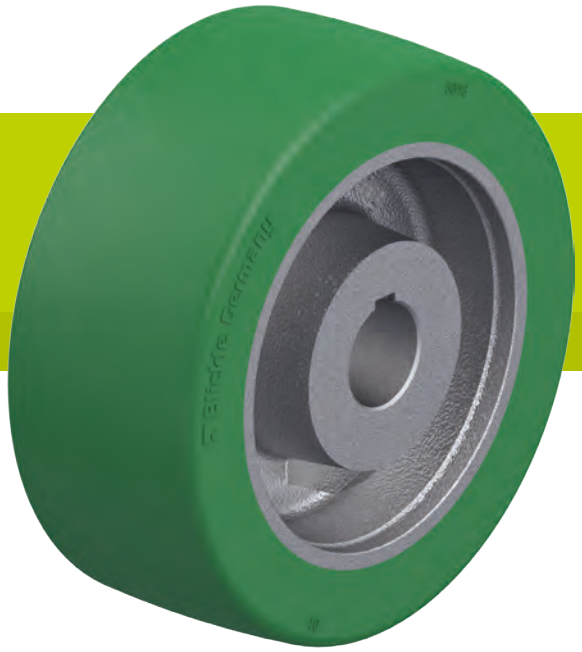

胎面及轮胎硬度
75 Shore A

保护地面 / 操作噪音
很好

滚动阻力
很好

耐磨损
很好

Blickle Softhane®

胎面:
- 优质聚氨酯弹性体 Blickle Softhane®,硬度 75 Shore A
- 超厚弹性胎面实现极佳的操作舒适性
- 非常好的地板保护,低噪音运行
- 滚动阻力小
- 高耐磨性
- 抗切割和撕裂强度高
- 颜色绿色,无痕,不染色
- 与轮芯的化合效果极佳

轮芯:
- 坚固的灰铸铁
- 轴孔和轮毂键槽符合 DIN 6885
- 涂漆,颜色银色

其他特点:
- 耐多种腐蚀性物质腐蚀
- 工作温度:-30°C 至 +70°C,短时高达 +90°C,负载能力在 +40°C 以上时降低

更多详情:

- 单轮系列:第 76 页
- 胎面:第 55 页
- 耐化学性:第 51 页

单轮	单轮直径 (D) [mm]	单轮宽度 (T2) [mm]	4 km/h 时的负载能力 [kg]	10 km/h 时的负载能力 [kg]	轴孔直径 (d) [mm]	轮毂键槽宽度 (B) [mm]	轮毂键槽高度 (H) [mm]	轮毂长度 (T1) [mm]
GSTN 75/20H7	75	40	200	–	20 H7	6 JS9	22.8	40
GSTN 100/20H7	100	40	250	–	20 H7	6 JS9	22.8	40
GSTN 100/25H7	100	40	250	–	25 H7	8 JS9	28.3	40
GSTN 127/25H7	125	50	400	160	25 H7	8 JS9	28.3	60
GSTN 150/25H7	150	50	500	200	25 H7	8 JS9	28.3	60
GSTN 150/30H7	150	50	500	200	30 H7	8 JS9	33.3	60
GSTN 160/25H7	160	50	550	220	25 H7	8 JS9	28.3	60
GSTN 160/30H7	160	50	550	220	30 H7	8 JS9	33.3	60
GSTN 200/25H7	200	50	700	280	25 H7	8 JS9	28.3	60
GSTN 200/30H7	200	50	700	280	30 H7	8 JS9	33.3	60
GSTN 202/35H7	200	80	1,000	400	35 H7	10 JS9	38.3	80
GSTN 251/30H7	250	50	700	280	30 H7	8 JS9	33.3	60
GSTN 252/40H7	250	80	1,100	440	40 H7	12 JS9	43.3	80
GSTN 302/40H7	300	80	1,600	640	40 H7	12 JS9	43.3	80
GSTN 304/50H7	300	100	2,100	840	50 H7	14 JS9	53.8	100
GSTN 362/50H7	360	75	1,700	680	50 H7	14 JS9	53.8	75
GSTN 402/50H7	400	80	2,100	840	50 H7	14 JS9	53.8	80
GSTN 502/70H7	500	125	4,200	1,650	70 H7	20 JS9	74.9	125

其他尺寸敬请垂询

版本/选项

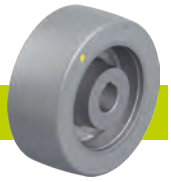

	抗静电版本,无痕灰色
技术说明页码	50
产品代码后缀	**-AS**
可提供	敬请垂询

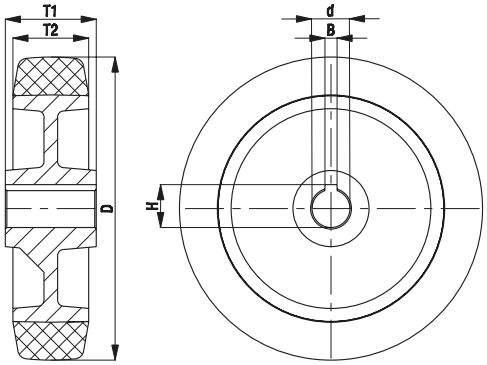

15

GBN 系列,单轮直径 100–250 mm

配 Blickle Besthane® 聚氨酯胎面的带轮毂键槽的重型负载驱动轮,采用铸铁轮芯

400–2,300 kg

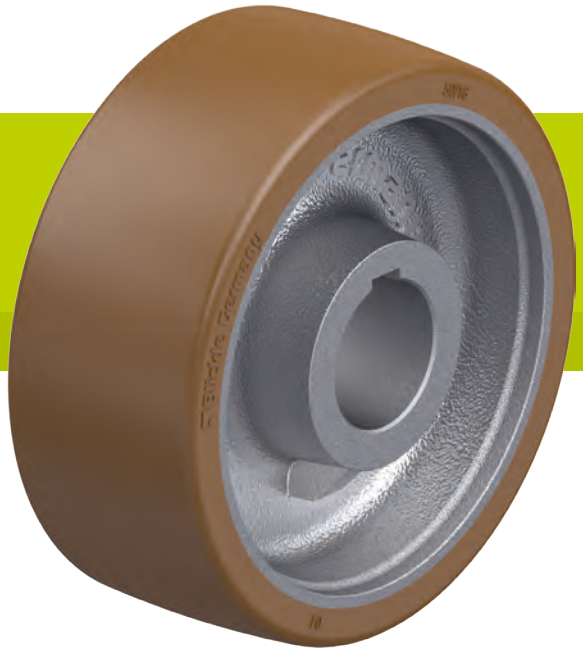

胎面及轮胎硬度
92 Shore A

保护地面 / 操作噪音
好

滚动阻力
杰出

耐磨损
杰出

Blickle Besthane®

胎面:
- 优质聚氨酯弹性体 Blickle Besthane®,硬度 92 Shore A
- 滚动阻力非常小
- **高动态负载能力**
- 高耐磨性
- 抗切割和撕裂强度高
- 颜色棕色,无痕,不染色
- 与轮芯的化合效果极佳

轮芯:
- 坚固的灰铸铁
- 轴孔和轮毂键槽符合 DIN 6885
- 涂漆,颜色银色

其他特点:
- 耐多种腐蚀性物质腐蚀
- 工作温度:-30°C 至 +70°C,短时高达 +90°C,负载能力在 +40°C 以上时降低

更多详情:

- 单轮系列:第 76 页
- 胎面:第 56 页
- 耐化学性:第 51 页

单轮	单轮直径 (D) [mm]	单轮宽度 (T2) [mm]	4 km/h 时的负载能力 [kg]	10 km/h 时的负载能力 [kg]	16 km/h 时的负载能力 [kg]	轴孔直径 (d) [mm]	轮毂键槽宽度 (B) [mm]	轮毂键槽高度 (H) [mm]	轮毂长度 (T1) [mm]
GBN 100/20H7	100	40	400	–	–	20 H7	6 JS9	22.8	40
GBN 100/25H7	100	40	400	–	–	25 H7	8 JS9	28.3	40
GBN 101/25H7	100	50	500	–	–	25 H7	8 JS9	28.3	60
GBN 127/25H7	125	50	650	450	260	25 H7	8 JS9	28.3	60
GBN 127/30H7	125	50	650	450	260	30 H7	8 JS9	33.3	60
GBN 150/25H7	150	50	700	490	280	25 H7	8 JS9	28.3	60
GBN 150/30H7	150	50	700	490	280	30 H7	8 JS9	33.3	60
GBN 150/35H7	150	50	700	490	280	35 H7	10 JS9	38.3	60
GBN 160/25H7	160	50	700	490	280	25 H7	8 JS9	28.3	60
GBN 160/30H7	160	50	700	490	280	30 H7	8 JS9	33.3	60
GBN 200/25H7	200	50	900	630	360	25 H7	8 JS9	28.3	60
GBN 200/30H7	200	50	900	630	360	30 H7	8 JS9	33.3	60
GBN 200/35H7	200	50	900	630	360	35 H7	10 JS9	38.3	60
GBN 200/40H7	200	50	900	630	360	40 H7	12 JS9	43.3	60
GBN 202/35H7	200	80	1,400	980	560	35 H7	10 JS9	38.3	80
GBN 202/40H7	200	80	1,400	980	560	40 H7	12 JS9	43.3	80
GBN 202/50H7	200	80	1,400	980	560	50 H7	14 JS9	53.8	80
GBN 252/40H7	250	80	1,800	1,250	650	40 H7	12 JS9	43.3	80
GBN 252/50H7	250	80	1,800	1,250	720	50 H7	14 JS9	53.8	80
GBN 253/40H7	250	100	2,300	1,600	920	40 H7	12 JS9	43.3	100
GBN 253/50H7	250	100	2,300	1,600	920	50 H7	14 JS9	53.8	100

无障碍应用中的负载能力可大大提高
其他尺寸请参考下一页

版本/选项

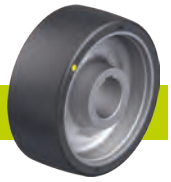

	导电 版本,无痕
技术说明页码	50
产品代码后缀	**-ELS**
可提供	最大直径至 250 mm 敬请垂询

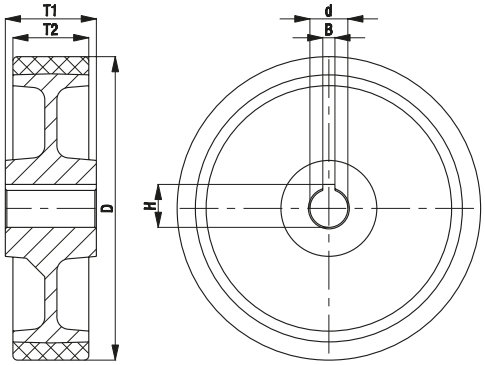

GBN 系列,单轮直径 300–1,000 mm

配 Blickle Besthane® 聚氨酯胎面的带轮毂键槽的重型负载驱动轮,采用铸铁轮芯

2,100–25,000 kg

胎面及轮胎硬度
92 Shore A

保护地面 / 操作噪音
好

滚动阻力
杰出

耐磨损
杰出

Blickle Besthane®

胎面:
- 优质聚氨酯弹性体 Blickle Besthane®,硬度 92 Shore A
- 滚动阻力非常小
- **高动态负载能力**
- 高耐磨性
- 抗切割和撕裂强度高
- 颜色棕色,无痕,不染色
- 与轮芯的化合效果极佳

轮芯:
- 坚固的灰铸铁
- 轴孔和轮毂键槽符合 DIN 6885
- 涂漆,颜色银色

其他特点:
- 耐多种腐蚀性物质腐蚀
- 工作温度:-30°C 至 +70°C,短时高达 +90°C,负载能力在 +40°C 以上时降低

更多详情:
- 单轮系列:第 76 页
- 胎面:第 56 页
- 耐化学性:第 51 页

单轮	单轮直径 (D) [mm]	单轮宽度 (T2) [mm]	4 km/h 时的负载能力 [kg]	10 km/h 时的负载能力 [kg]	16 km/h 时的负载能力 [kg]	轴孔直径 (d) [mm]	轮毂键槽宽度 (B) [mm]	轮毂键槽高度 (H) [mm]	轮毂长度 (T1) [mm]
GBN 302/40H7	300	80	2,100	1,450	840	40 H7	12 JS9	43.3	80
GBN 302/50H7	300	80	2,100	1,450	840	50 H7	14 JS9	53.8	80
GBN 304/40H7	300	100	2,700	1,850	1,050	40 H7	12 JS9	43.3	100
GBN 304/50H7	300	100	2,700	1,850	1,050	50 H7	14 JS9	53.8	100
GBN 304/60H7	300	100	2,700	1,850	1,050	60 H7	18 JS9	64.4	100
GBN 362/40H7	360	75	2,200	1,500	880	40 H7	12 JS9	43.3	75
GBN 362/50H7	360	75	2,200	1,500	880	50 H7	14 JS9	53.8	75
GBN 362/60H7	360	75	2,200	1,500	880	60 H7	18 JS9	64.4	75
GBN 363/70H7	360	100	3,200	2,200	1,250	70 H7	20 JS9	74.9	100
GBN 404/60H7	400	100	3,400	2,300	1,350	60 H7	18 JS9	64.4	100
GBN 404/70H7	400	100	3,400	2,380	1,360	70 H7	20 JS9	74.9	100
GBN 406/70H7	400	125	4,500	3,150	1,800	70 H7	20 JS9	74.9	125
GBN 406/80H7	400	125	4,500	3,150	1,800	80 H7	22 JS9	85.4	125
GBN 408/80H7	400	150	5,100	3,550	2,000	80 H7	22 JS9	85.4	150
GBN 500/80H7	500	100	4,500	3,150	1,800	80 H7	22 JS9	85.4	100
GBN 504/100H7	500	150	6,700	4,700	2,650	100 H7	28 JS9	106.4	150
GBN 506/120H7	500	200	9,000	6,300	3,600	120 H7	32 JS9	127.4	200
GBN 602/120H7	600	150	8,000	5,600	3,200	120 H7	32 JS9	127.4	150
GBN 604/120H7	600	200	10,000	7,000	4,000	120 H7	32 JS9	127.4	200
GBN 750/150H7	750	200	12,500	8,750	5,000	150 H7	56 JS9	158.4	200
GBN 1000/250H7	1,000	300	25,000	17,500	10,000	250 H7	56 JS9	262.4	300

无障碍应用中的负载能力可大大提高
其他尺寸敬请垂询

版本/选项

	导电 版本,无痕
技术说明页码	50
产品代码后缀	**-ELS**
可提供	最大直径至 300 mm 敬请垂询

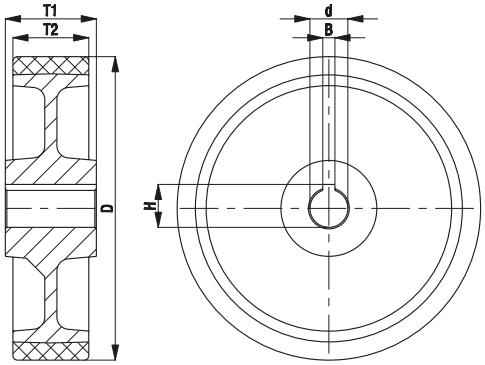

GVUN 系列

带轮毂键槽重型驱动轮，配 Vulkollan® 聚氨酯胎面，采用铸铁轮芯

400–3,400 kg

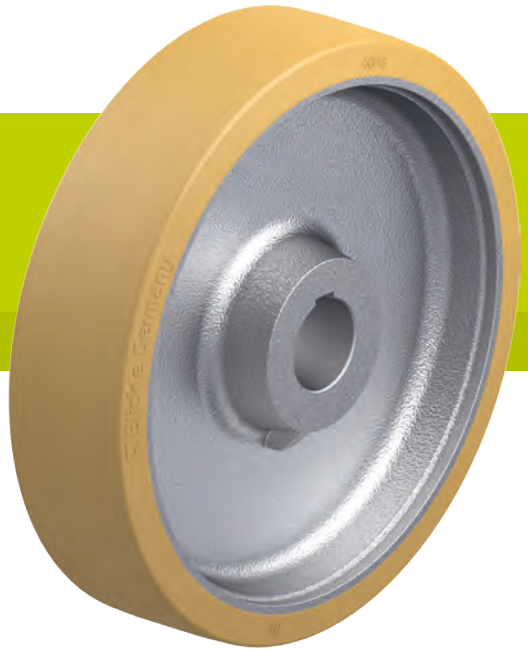

胎面及轮胎硬度
92 Shore A

保护地面 / 操作噪音
好

滚动阻力
很好

耐磨损
杰出

Made of VULKOLLAN®

胎面:
- 优质聚氨酯弹性体 Vulkollan®,硬度 92 Shore A
- 滚动阻力非常小
- **高动态负载能力**
- 高耐磨性
- 抗切割和撕裂强度高
- 颜色自然色,无痕,不染色
- 与轮芯的化合效果极佳

轮芯:
- 坚固的灰铸铁
- 轴孔和轮毂键槽符合 DIN 6885
- 涂漆,颜色银色

其他特点:
- 耐多种腐蚀性物质腐蚀
- 工作温度:-30°C 至 +70°C,短时高达 +90°C,负载能力在 +40°C 以上时降低

更多详情:

- 单轮系列:第 76 页
- 胎面:第 56 页
- 耐化学性:第 51 页

单轮	单轮直径 (D) [mm]	单轮宽度 (T2) [mm]	4 km/h 时的负载能力 [kg]	10 km/h 时的负载能力 [kg]	16 km/h 时的负载能力 [kg]	轴孔直径 (d) [mm]	轮毂键槽宽度 (B) [mm]	轮毂键槽高度 (H) [mm]	轮毂长度 (T1) [mm]
GVUN 100/20H7	100	40	400	–	–	20 H7	6 JS9	22.8	40
GVUN 127/25H7	125	50	650	450	260	25 H7	8 JS9	28.3	60
GVUN 150/30H7	150	50	700	490	280	30 H7	8 JS9	33.3	60
GVUN 160/30H7	160	50	700	490	280	30 H7	8 JS9	33.3	60
GVUN 200/30H7	200	50	900	630	360	30 H7	8 JS9	33.3	60
GVUN 202/35H7	200	80	1,400	980	560	35 H7	10 JS9	38.3	80
GVUN 252/40H7	250	80	1,800	1,250	720	40 H7	12 JS9	43.3	80
GVUN 302/50H7	300	80	2,100	1,450	840	50 H7	14 JS9	53.8	75
GVUN 304/60H7	300	100	2,700	1,850	1,050	60 H7	18 JS9	64.4	100
GVUN 404/60H7	400	100	3,400	2,350	1,350	60 H7	18 JS9	64.4	100

其他尺寸敬请垂询

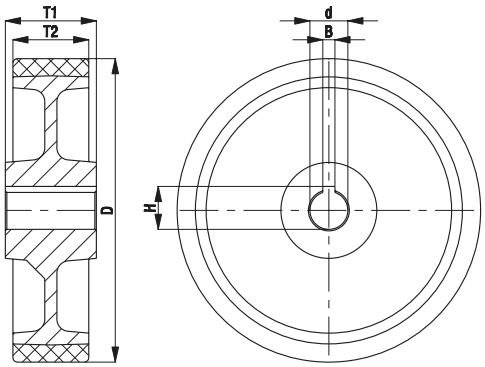

VULKOLLAN® is a registered trademark of Covestro Group

SPKVSN 系列

带轮毂键槽的实心钢制轨道驱动轮

2,500–7,000 kg

胎面及轮胎硬度
190–230 HB

保护地面 / 操作噪音
足够

滚动阻力
杰出

耐磨损
杰出

单轮:
- 灰铸铁,硬度190–230 HB
- 刷有薄油的表面
- 轮面与轴呈3°上升
- 滚动阻力极小
- 极高的静态和动态负载能力
- 轴孔和轮毂键槽符合 DIN 6885

其他特点:
- 耐多种腐蚀性物质腐蚀
- 工作温度:-100°C 至 +600°C, 负载能力在 +300°C 时降低 50%
- 表中所列承载能力适用于如下所列的法兰轮和轨道型状之间按照DIN536的对应关系(起重机导轨标准):
  SPKVSN 200: A45
  SPKVSN 250: A55
  SPKVSN 300: A65

更多详情:
- 单轮系列:第 76 页
- 胎面:第 59 页
- 耐化学性:第 51 页

法兰轮	不含轮缘的单轮直径 (D) [mm]	含轮缘的单轮直径 (D1) [mm]	单轮宽度 (T2) [mm]	行走宽度 (T3) [mm]	负载能力 [kg]	轴孔直径 (d) [mm]	轮毂键槽宽度 (B) [mm]	轮毂键槽高度 (H) [mm]	轮毂长度 (T1) [mm]
SPKVSN 200/40H7	200	240	60	48	2,500	40	12 JS9	43.3	60
SPKVSN 250/50H7	250	290	75	60	4,000	50	14 JS9	53.8	75
SPKVSN 300/60H7	300	345	90	72	7,000	60	18 JS9	64.4	90

其他尺寸敬请垂询

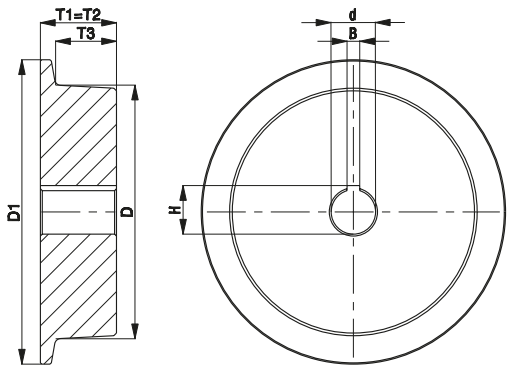

15

PA 系列

配充气轮胎的法兰轮，采用钢板压制轮辋

250–1,300 kg

胎面及轮胎硬度
60 Shore A

保护地面 / 操作噪音
杰出

滚动阻力
好

耐磨损
满意

轮胎:
- 充气轮胎,带槽纹或块状纹,硬度60 Shore A
- 2 至 10 层级, 带内管
- 最大的操作舒适性
- 良好的地面保护,超级静音的运行
- 颜色黑色

轮辋:
- 钢压制成型
- 螺栓固定或焊接
- 中心腹板带中心孔和固定螺栓孔
- 带圆顶嵌锚穴的安装孔
- 涂漆,颜色银色
- 从单轮直径 420 mm 起: 镀锌,蓝色钝化,不含六价铬

其他特点:
- 采用符合 DIN 74361 的圆顶固定螺母和螺栓进行安装
- 耐多种腐蚀性物质腐蚀,但不耐油腐蚀
- 工作温度:-30°C 至 +50°C
- 此处列出的单轮和轮胎尺寸适用于不承载的新轮胎。它们在使用时的宽度和直径可能会有所变化。
- 速度可达 25 km/h,但负载能力有所降低

更多详情:

- 单轮系列:第 77 页
- 胎面:第 54 页
- 耐化学性:第 51 页

单轮	单轮直径 (D) [mm]	单轮宽度 (T2) [mm]	轮胎尺寸	层级	4 km/h 时的负载能力 [kg]	25 km/h 时的负载能力 [kg]	轮胎压力 [bar / psi]	安装孔的数量	安装孔直径 (d2) [mm]	中心孔径 (d) [mm]	PCD (d1) [mm]	胎纹种类
PA 402/4	400	100	4.00-8	2	250	100	2.0 / 30	4	14.5	60	100	B07
PA 412/4	400	100	4.00-8	4	350	160	3.5 / 50	4	14.5	60	100	B07
PA 420/4	415	115	4.00-8	4	525	300	3.5 / 50	4	14.5	60	100	R02
PA 430/5	420	115	4.00-8	6	650	500	7.0 / 101	5	18.5	82	130	B08
PA 432/5	420	115	4.00-8	8	750	600	7.0 / 101	5	15	82	130	B08
PA 464/5	460	145	5.00-8	8	1,140	770	7.0 / 101	5	18.5	82	130	B08
PA 536/5	536	165	6.00-9	10	1,300	1,050	7.0 / 101	5	16.5	110	145	B08

胎纹种类:R = 带槽纹,B = 块状纹,图片见第 248 页
其他安装尺寸敬请垂询

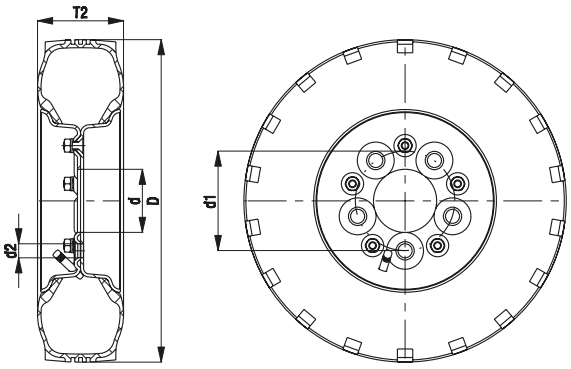

Blickle®

VLEA 系列

配超级弹性实心橡胶轮胎的重型负载法兰轮，采用钢板压制轮辋

950–1,885 kg

胎面及轮胎硬度
70 Shore A

保护地面 / 操作噪音
很好

滚动阻力
好

耐磨损
好

轮胎:
- 超级弹性实心橡胶,钢丝加固,硬度70 Shore A
- 三层物料轮胎,高弹性缓冲层,耐磨胎面
- 非常好的操作舒适性
- 非常好的地板保护,低噪音运行
- 颜色黑色

轮辋:
- 重型钢压制
- 中心腹板带中心孔和固定螺栓孔
- 带圆顶嵌锚穴的安装孔
- 镀锌,蓝色钝化,不含六价铬

其他特点:
- 采用符合 DIN 74361 的圆顶固定螺母和螺栓进行安装
- 耐多种腐蚀性物质腐蚀,但不耐油腐蚀
- 工作温度:-30°C 至 +80°C,短时高达 +100°C,负载能力在 +60°C 以上时降低

更多详情:

- 单轮系列:第 77 页
- 胎面:第 54 页
- 轴承种类:第 84–85 页
- 耐化学性:第 51 页

单轮	单轮直径 (D) [mm]	单轮宽度 (T2) [mm]	轮胎尺寸	轮辋尺寸	6 km/h 时的负载能力 [kg]	25 km/h 时的负载能力 [kg]	安装孔的数量	安装孔直径 (d2) [mm]	中心孔径 (d) [mm]	PCD (d1) [mm]
VLEA 410/5	405	105	4.00-8	3.00D-8	950	730	5	18.5	82	130
VLEA 460/5	455	120	5.00-8	3.00D-8	1,415	1,090	5	18.5	82	130
VLEA 530/5	525	140	6.00-9	4.00E-9	1,885	1,450	5	16.5	110	145

此处列出的单轮或轮胎尺寸适合于未承受负载的新轮胎,运行中会略微变化
其他安装尺寸敬请垂询

版本/选项

	配无痕灰色轮胎	抗静电版本,黑色轮胎	带轮毂键槽的驱动轮
技术说明页码	52	50	
产品代码后缀	**-SG**	**-AS**	**VLEN 系列**
可提供	敬请垂询	敬请垂询	敬请垂询

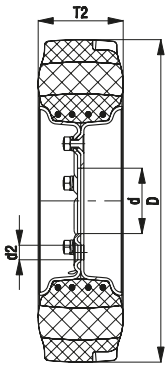

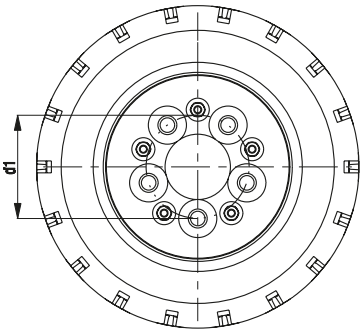

15

Blickle®

GEVA 系列

配弹性实心橡胶轮胎的重型负载法兰轮，采用铸铁轮芯

630–4,540 kg

胎面及轮胎硬度
65 Shore A

保护地面 / 操作噪音
很好

滚动阻力
很好

耐磨损
满意

轮胎:
- 具有平滑运行质量的优质弹性实心橡胶，钢丝加固，硬度65 Shore A
- 非常好的操作舒适性
- 非常好的地板保护，低噪音运行
- 滚动阻力小
- 颜色黑色

轮芯:
- 坚固的灰铸铁
- 中心腹板带中心孔和固定螺栓孔
- 带圆顶嵌锚穴的安装孔
- 涂漆，颜色煤黑色

其他特点:
- 采用符合 DIN 74361 的圆顶固定螺母和螺栓进行安装
- 耐多种腐蚀性物质腐蚀，但不耐油腐蚀
- 工作温度:-30°C 至 +80°C，短时高达 +100°C，负载能力在 +60°C 以上时降低

更多详情:

- 单轮系列:第 77 页
- 胎面:第 53 页
- 轴承种类:第 84–85 页
- 耐化学性:第 51 页

单轮	单轮直径 (D) [mm]	单轮宽度 (T2) [mm]	4 km/h 时的负载能力 [kg]	10 km/h 时的负载能力 [kg]	16 km/h 时的负载能力 [kg]	安装孔的数量	安装孔直径 (d2) [mm]	中心孔径 (d) [mm]	PCD (d1) [mm]
GEVA 250/4	250	60	630	420	320	4	16.5	60	100
GEVA 252/4	250	80	810	540	410	4	16.5	60	100
GEVA 300/4	300	75	900	600	450	4	16.5	60	100
GEVA 300/5	300	75	900	600	450	5	16.5	67	112
GEVA 302/4	300	90	1,080	720	540	4	16.5	60	100
GEVA 302/5	300	90	1,080	720	540	5	16.5	67	112
GEVA 360/4	360	60	900	600	450	4	16.5	60	100
GEVA 360/5	360	60	900	600	450	5	16.5	67	112
GEVA 400/4	400	65	1,080	720	540	4	16.5	60	100
GEVA 400/5-67	400	65	1,080	720	540	5	16.5	67	112
GEVA 400/5-82	400	65	1,080	720	540	5	16.5	82	130
GEVA 402/4	400	75	1,200	800	600	4	16.5	60	100
GEVA 402/5-67	400	75	1,200	800	600	5	16.5	67	112
GEVA 402/5-82	400	75	1,200	800	600	5	16.5	82	130
GEVA 405/5	405	130	1,800	1,200	900	5	18.5	110	145
GEVA 405/6	405	130	1,800	1,200	900	6	21.5	160	205
GEVA 415/6	415	90	1,380	920	690	6	21.5	160	205
GEVA 500/6	500	85	1,560	1,050	780	6	21.5	160	205
GEVA 520/6	520	100	1,830	1,225	920	6	21.5	160	205
GEVA 620/6	620	200	4,540	3,105	2,835	6	21.5	160	205

其他尺寸敬请垂询

版本/选项

	配驱动质量装配式轮胎
技术说明页码	
产品代码后缀	**-STA**
可提供	敬请垂询

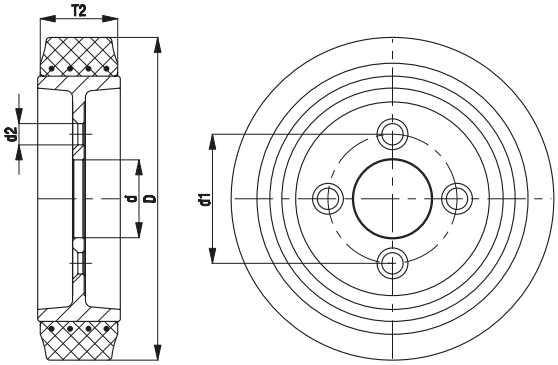

GSTA 系列

配 Blickle Softhane® 聚氨酯胎面的重型负载法兰轮，采用铸铁轮芯

700–2,500 kg

胎面及轮胎硬度
75 Shore A

保护地面 / 操作噪音
很好

滚动阻力
很好

耐磨损
很好

Blickle Softhane®

胎面:
- 优质聚氨酯弹性体 Blickle Softhane®,硬度 75 Shore A
- 超厚弹性胎面实现极佳的操作舒适性
- 非常好的地板保护,低噪音运行
- 滚动阻力小
- 高耐磨性
- 抗切割和撕裂强度高
- 颜色绿色,无痕,不染色
- 与轮芯的化合效果极佳

轮芯:
- 坚固的灰铸铁
- 中心腹板带中心孔和固定螺栓孔
- 带圆顶嵌锚穴的安装孔
- 涂漆,颜色银色

其他特点:
- 采用符合 DIN 74361 的圆顶固定螺母和螺栓进行安装
- 耐多种腐蚀性物质腐蚀
- 工作温度:-30°C 至 +70°C,短时高达 +90°C,负载能力在 +40°C 以上时降低

更多详情:

- 单轮系列:第 77 页
- 胎面:第 55 页
- 轴承种类:第 84–85 页
- 耐化学性:第 51 页

单轮	单轮直径 (D) [mm]	单轮宽度 (T2) [mm]	4 km/h 时的负载能力 [kg]	10 km/h 时的负载能力 [kg]	安装孔的数量	安装孔直径 (d2) [mm]	中心孔径 (d) [mm]	PCD (d1) [mm]
GSTA 200/4	200	50	700	280	4	16.5	60	100
GSTA 250/4	250	60	800	320	4	16.5	60	100
GSTA 252/4	250	80	1,100	440	4	16.5	60	100
GSTA 302/5	300	80	1,600	640	5	16.5	67	112
GSTA 404/6	400	100	2,500	1,000	6	21.5	160	205

其他尺寸敬请垂询

版本/选项

	抗静电版本,无痕灰色
技术说明页码	50
产品代码后缀	**-AS**
可提供	敬请垂询

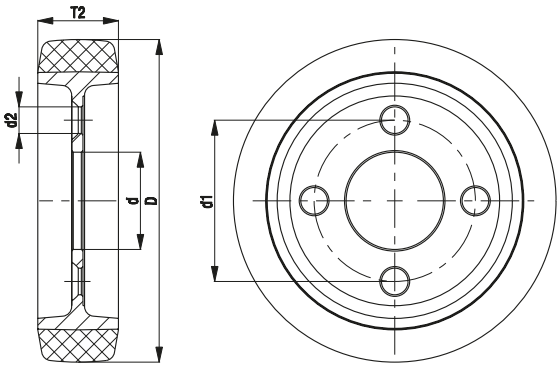

GBA 系列

配 Blickle Besthane® 聚氨酯胎面的重型负载法兰轮，采用铸铁轮芯

900–3,400 kg

胎面及轮胎硬度
92 Shore A

保护地面 / 操作噪音
好

滚动阻力
杰出

耐磨损
杰出

Blickle Besthane®

胎面:
- 优质聚氨酯弹性体 Blickle Besthane®,硬度 92 Shore A
- 滚动阻力非常小
- **高动态负载能力**
- 高耐磨性
- 抗切割和撕裂强度高
- 颜色棕色,无痕,不染色
- 与轮芯的化合效果极佳

轮芯:
- 坚固的灰铸铁
- 中心腹板带中心孔和固定螺栓孔
- 带圆顶嵌锚穴的安装孔
- 涂漆,颜色银色

其他特点:
- 采用符合 DIN 74361 的圆顶固定螺母和螺栓进行安装
- 耐多种腐蚀性物质腐蚀
- 工作温度:-30°C 至 +70°C,短时高达 +90°C,负载能力在 +40°C 以上时降低

更多详情:

- 单轮系列:第 78 页
- 胎面:第 56 页
- 轴承种类:第 84–85 页
- 耐化学性:第 51 页

单轮	单轮直径 (D) [mm]	单轮宽度 (T2) [mm]	4 km/h 时的负载能力 [kg]	10 km/h 时的负载能力 [kg]	16 km/h 时的负载能力 [kg]	安装孔的数量	安装孔直径 (d2) [mm]	中心孔径 (d) [mm]	PCD (d1) [mm]
GBA 200/4	200	50	900	630	360	4	16.5	60	100
GBA 250/4	250	60	1,300	910	520	4	16.5	60	100
GBA 252/5	250	80	1,600	1,100	640	5	16.5	67	112
GBA 302/5	300	90	2,100	1,450	840	5	16.5	67	112
GBA 404/6	400	100	3,400	2,350	1,350	6	21.5	160	205

无障碍应用中的负载能力可大大提高
其他尺寸敬请垂询

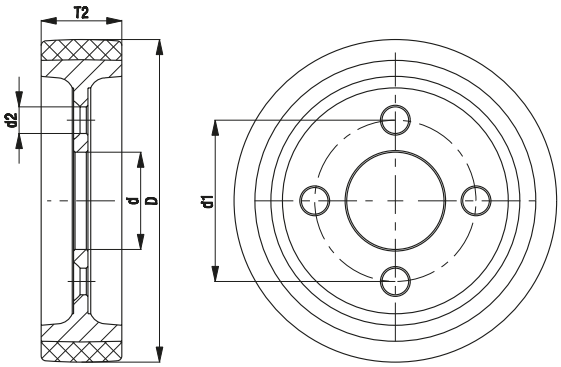

VSVU 系列

配 Vulkollan® 胎面的重型负载单轮，采用铸铁轮芯

700–2,400 kg

胎面及轮胎硬度
92 Shore A

保护地面 / 操作噪音
好

滚动阻力
很好

耐磨损
杰出

Made of VULKOLLAN®

胎面:
- 优质聚氨酯弹性体 Vulkollan®,硬度 92 Shore A
- 滚动阻力小
- **高动态负载能力**
- 高耐磨性
- 抗切割和撕裂强度高
- 颜色自然色,无痕,不染色
- 与轮芯的化合效果极佳

轮芯:
- 灰铸铁
- 两侧用于机械加工的夹紧面

其他特点:
- 关于基础单轮的机械加工,请注意以下几点:
  1. 单轮温度不得超过 90°C
  2. 单轮必须用提供的夹紧面固定
  3. 任何对胎面做出的改变都会降低单轮的负载能力
- 耐多种腐蚀性物质腐蚀
- 工作温度:-30°C 至 +70°C,短时高达 +90°C,负载能力在 +40°C 以上时降低

更多详情:
- 单轮系列:第 78 页
- 胎面:第 56 页
- 耐化学性:第 51 页

单轮	单轮直径 (D) [mm]	单轮宽度 (T2) [mm]	4 km/h 时的负载能力 [kg]	10 km/h 时的负载能力 [kg]	16 km/h 时的负载能力 [kg]	轴孔直径 (d) [mm]	轮毂长度 (T1) [mm]	内夹紧面 (N1) [mm]	外夹紧面 (N2) [mm]
VSVU 127/20H7	125	50	700	490	280	20 H7	50	70	90
VSVU 150/20H7	150	50	800	560	320	20 H7	50	80	100
VSVU 160/20H7	160	50	800	560	320	20 H7	50	90	110
VSVU 200/20H7	200	50	1,000	700	400	20 H7	50	110	150
VSVU 202/20H7	200	80	1,600	1,150	640	20 H7	80	110	150
VSVU 251/25H7	250	50	1,250	870	500	25 H7	50	150	190
VSVU 252/25H7	250	80	1,800	1,250	720	25 H7	80	150	190
VSVU 302/30H7	300	80	2,400	1,650	960	30 H7	80	150	230

其他尺寸敬请垂询

版本/选项

	独立转动 (H7)	配夹紧装置的单轮
技术说明页码		
产品代码后缀		
可提供	敬请垂询	敬请垂询

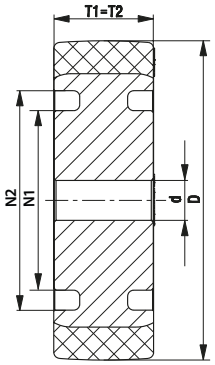

VULKOLLAN® is a registered trademark of Covestro Group