法兰轮和脚轮

14

选择工具
轨道轮和脚轮

系列	SPKGSPO	SPK	SPKVS
轮缘 / 双轮缘	轮缘,单边		
胎面 / 轮芯	浇铸尼龙	灰铸铁	热处理钢
胎面及轮胎硬度	80 Shore D	180–220 HB	190–230 HB
单轮直径	50–250 mm	50–250 mm	50–400 mm
负载能力高达	3,000 kg	3,500 kg	9,000 kg
适用于高速	■■□□□	■■■■□	■■■■■
可根据要求	提供驱动轮	–	✔ (见第 547 页)
有关单轮的描述,参见	第 526 页	第 528 页	第 530 页
有关定向脚轮的信息,参见	第 527 页	第 529 页	第 531 页

■■■■■ 非常好　■■■■ 很好　■■■ 好　■■ 较好　■ 满足要求　✔ 是　– 否

DSPKGSPO	DSPK
双轮缘	
浇铸尼龙	热处理钢
80 Shore D	190–230 HB
50–200 mm	50–200 mm
700 kg	1,200 kg
■■□□□	■■■■■
提供驱动轮	提供驱动轮
第 532 页	第 534 页
第 533 页	第 535 页

SPKGSPO 系列
浇铸尼龙轨道轮

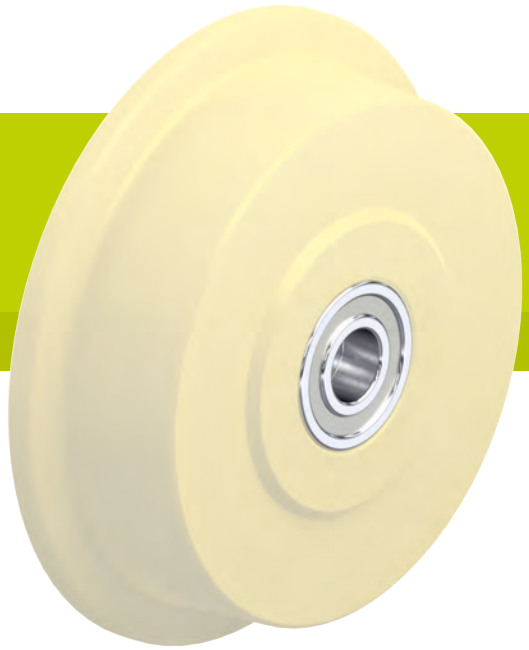

220–3,000 kg

胎面及轮胎硬度
80 Shore D

保护地面 / 操作噪音
满意

滚动阻力
杰出

耐磨损
很好

单轮:
- 优质浇铸尼龙,耐冲击,硬度80 Shore D
- 轮面与轴呈3°上升
- 滚动阻力非常小
- 高耐磨性
- 颜色自然米色

其他特点:
- 耐多种腐蚀性物质腐蚀
- 工作温度:-20°C 至 +80°C,负载能力在 +35°C 以上时降低
- 表中所列承载能力适用于如下所列的法兰轮和轨道形状按照DIN536的对应关系(起重机导轨标准):
  SPKGSPO 50G–SPKGSPO 200K,
  SPKGSPO 250K: A45
  SPKGSPO 201K, SPKGSPO 251K: A55

更多详情:

- 单轮系列:第 74 页
- 胎面:第 57 页
- 轴承种类:第 84–85 页
- 耐化学性:第 51 页

轨道轮	不含轮缘的单轮直径 (D) [mm]	含轮缘的单轮直径 (D1) [mm]	单轮宽度 (T2) [mm]	行走宽度 (T3) [mm]	轮缘位置 (T4) [mm]	负载能力 [kg]	轴承种类	轴孔直径 (d) [mm]	轮毂长度 (T1) [mm]
SPKGSPO 50G	50	62	32	26	6	220	滑动轴承	15	32
SPKGSPO 50K	50	62	32	26	6	220	滚珠轴承	15	32
SPKGSPO 75G	75	100	40	30	13.5	380	滑动轴承	20	47
SPKGSPO 75K	75	100	40	30	13.5	380	滚珠轴承	20	47
SPKGSPO 100K	100	125	46	36	13	600	滚珠轴承	20	52
SPKGSPO 125K	125	145	46	36	13	750	滚珠轴承	20	52
SPKGSPO 150K	150	175	46	36	13	900	滚珠轴承	20	52
SPKGSPO 200K	200	230	53	38	20	1,300	滚珠轴承	25	60
SPKGSPO 201K	200	230	80	60	25	2,500	滚珠轴承	40	90
SPKGSPO 250K	250	300	65	50	17.5	2,100	滚珠轴承	30	70
SPKGSPO 251K	250	300	80	60	25	3,000	滚珠轴承	40	90

其他尺寸敬请垂询

14

版本/选项

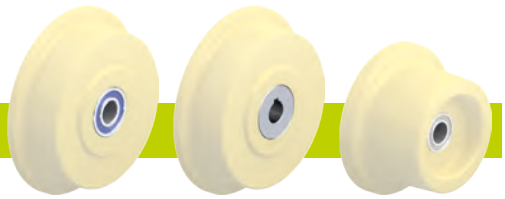

	轮毂内配不锈钢滚珠轴承	带轮毂键槽的驱动轮	其他版本
技术说明页码	84		
产品代码后缀	**-XK**	**SPKGSPON 系列**	
可提供	敬请垂询*	敬请垂询	敬请垂询

* 有些尺寸可能导致负载能力降低

滑动轴承　　滚珠轴承

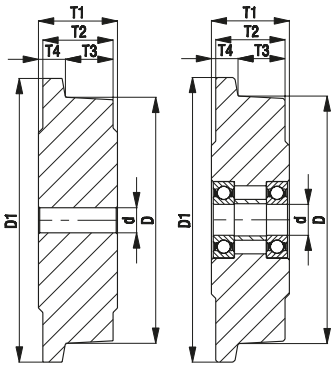

BS-SPKGSPO 系列

焊接钢重型负载脚轮，配加压式浇铸尼龙轨道轮

600–3,000 kg

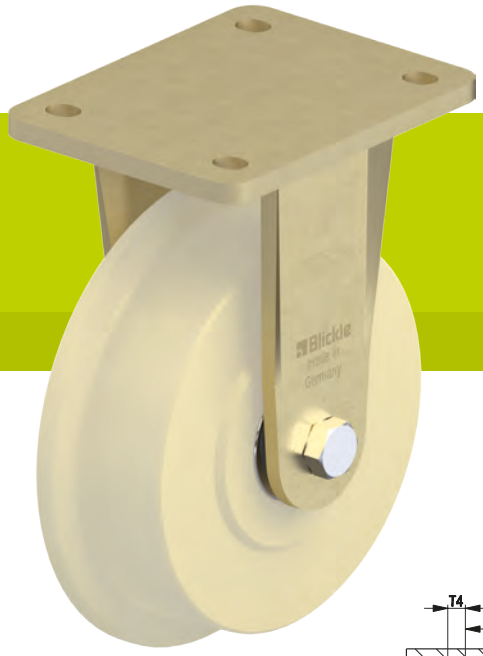

轮架: BS 系列
- 特别牢固的焊接钢结构
- 镀锌,黄锌钝化,不含六价铬

单轮: SPKGSPO 系列
- 优质浇铸尼龙,耐冲击,硬度80 Shore D, 颜色自然米色
- 表中所列承载能力适用于如下所列的法兰轮和轨道形状按照DIN536的对应关系(起重机导轨标准):
  SPKGSPO 100K–SPKGSPO 200K,
  SPKGSPO 250K: A45
  SPKGSPO 201K, SPKGSPO 251K: A55

更多详情:
- 单轮系列:第 526 页
- 轴承种类:第 84–85 页

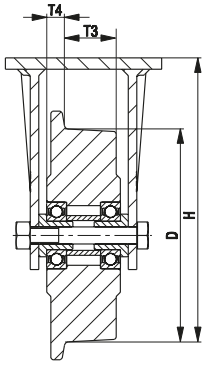

定向脚轮	不含轮缘的单轮直径 (D) [mm]	含轮缘的单轮直径 [mm]	单轮宽度 [mm]	行走宽度 (T3) [mm]	轮缘位置 (T4) [mm]	负载能力 [kg]	轴承种类	总高度 (H) [mm]	顶板尺寸 [mm]	螺栓孔间距 [mm]	螺栓孔直径 [mm]
BS-SPKGSPO 100K	100	125	46	36	13	600	滚珠轴承	157	140 x 110	105 x 75–80	11
BS-SPKGSPO 125K	125	145	46	36	13	750	滚珠轴承	170	140 x 110	105 x 75–80	11
BS-SPKGSPO 150K	150	175	46	36	13	900	滚珠轴承	200	140 x 110	105 x 75–80	11
BS-SPKGSPO 200K	200	230	53	38	20	1,300	滚珠轴承	245	140 x 110	105 x 75–80	11
BS-SPKGSPO 201K	200	230	80	60	25	2,500	滚珠轴承	245	175 x 140	140 x 105	14
BS-SPKGSPO 250K	250	300	65	50	17.5	2,100	滚珠轴承	305	175 x 140	140 x 105	14
BS-SPKGSPO 251K	250	300	80	60	25	3,000	滚珠轴承	305	200 x 160	160 x 120	14

SPK 系列
铸铁轨道轮

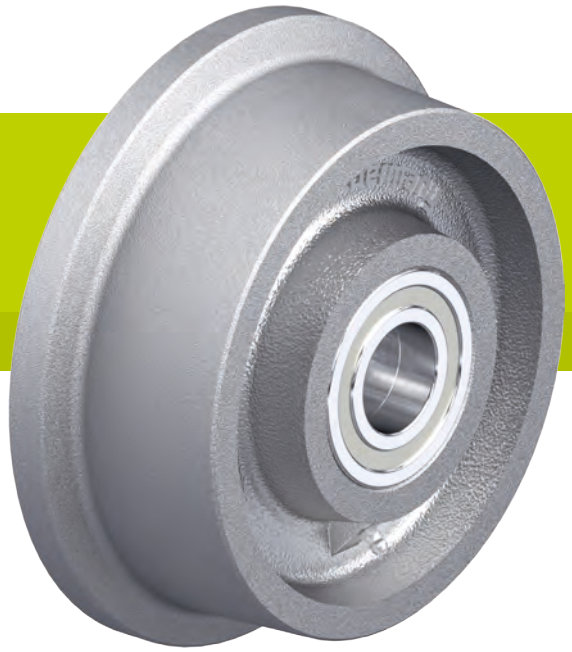

400–3,500 kg

胎面及轮胎硬度
180–220 HB

保护地面 / 操作噪音
足够

滚动阻力
杰出

耐磨损
杰出

单轮:
- 坚固的灰铸铁,硬度180–220 HB
- 从单轮直径 125 mm 起配注油嘴
- 经过机械加工的轮缘和胎面
- 轮面与轴呈3°上升
- 滚动阻力极小
- 特别耐磨
- 涂漆,颜色银色

其他特点:
- 耐多种腐蚀性物质腐蚀
- 工作温度:
  滑动轴承版本:-100°C 至 +600°C, 负载能力在 +600°C 时降低 50%
  滚珠轴承版本:-20°C 至 +120°C
  耐热型滚珠轴承版本:-30°C 至 300°C, 负载能力在 +300°C 时降低 50%
- 为滑动轴承版本定期提供充分润滑
- 表中所列承载能力适用于如下所列的法兰轮和轨道形状按照DIN536的对应关系(起重机导轨标准):
  SPK 50G–SPK 200K, SPK 250G, SPK 250K: A45
  SPK 201K, SPK 251K: A55

更多详情:

- 单轮系列:第 74 页
- 胎面:第 59 页
- 轴承种类:第 84–85 页
- 耐化学性:第 51 页

轨道轮	不含轮缘的单轮直径 (D) [mm]	含轮缘的单轮直径 (D1) [mm]	单轮宽度 (T2) [mm]	行走宽度 (T3) [mm]	轮缘位置 (T4) [mm]	达 +70°C 时的负载能力 [kg]	轴承种类	轴孔直径 (d) [mm]	轮毂长度 (T1) [mm]
SPK 50G	50	62	32	26	6	400	滑动轴承	15	32
SPK 75G	75	100	40	30	13.5	700	滑动轴承	20	47
SPK 75K	75	100	40	30	13.5	700	滚珠轴承	20	47
SPK 100G	100	125	46	36	13	800	滑动轴承	20	52
SPK 100K	100	125	46	36	13	800	滚珠轴承	20	52
SPK 125G	125	145	46	36	13	900	滑动轴承	20	52
SPK 125K	125	145	46	36	13	900	滚珠轴承	20	52
SPK 150G	150	175	46	36	13	1,000	滑动轴承	20	52
SPK 150K	150	175	46	36	13	1,000	滚珠轴承	20	52
SPK 180G	180	210	46	36	13	1,200	滑动轴承	30	52
SPK 180K	180	210	46	36	13	1,200	滚珠轴承	20	52
SPK 200G	200	230	53	38	20	1,500	滑动轴承	30	60
SPK 200K	200	230	53	38	20	1,500	滚珠轴承	25	60
SPK 201K	200	230	80	60	25	3,000	滚珠轴承	40	90
SPK 250G	250	300	65	50	17.5	2,500	滑动轴承	40	70
SPK 250K	250	300	65	50	17.5	2,500	滚珠轴承	30	70
SPK 251K	250	300	80	60	25	3,500	滚珠轴承	40	90

14

版本/选项

	配能耐受高达 +300°C 的耐热型滚珠轴承
技术说明页码	84
产品代码后缀	**-IK**
可提供	可根据要求提供滚珠轴承版本

滑动轴承　　滚珠轴承

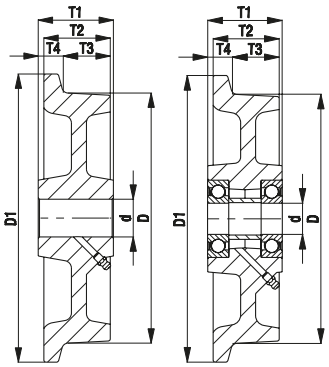

BS-SPK 系列

焊接钢重型负载脚轮，配铸铁轨道轮

800–3,500 kg

轮架: BS 系列
- 特别牢固的焊接钢结构
- 镀锌,黄锌钝化,不含六价铬

单轮: SPK 系列
- 坚固的灰铸铁,硬度180–220 HB, 从单轮直径 125 mm 起配注油嘴, 涂漆,颜色银色
- 表中所列承载能力适用于如下所列的法兰轮和轨道形状按照DIN536的对应关系(起重机导轨标准):
  SPK 100K–SPK 200K, SPK 250K: A45
  SPK 201K, SPK 251K: A55

更多详情:
- 单轮系列:第 528 页
- 轴承种类:第 84–85 页

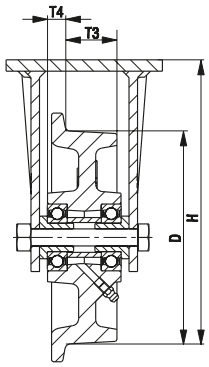

定向脚轮	不含轮缘的单轮直径 (D) [mm]	含轮缘的单轮直径 [mm]	单轮宽度 [mm]	行走宽度 (T3) [mm]	轮缘位置 (T4) [mm]	负载能力 [kg]	轴承种类	总高度 (H) [mm]	顶板尺寸 [mm]	螺栓孔间距 [mm]	螺栓孔直径 [mm]
BS-SPK 100K	100	125	46	36	13	800	滚珠轴承	157	140 x 110	105 x 75–80	11
BS-SPK 125K	125	145	46	36	13	900	滚珠轴承	170	140 x 110	105 x 75–80	11
BS-SPK 150K	150	175	46	36	13	1,000	滚珠轴承	200	140 x 110	105 x 75–80	11
BS-SPK 200K	200	230	53	38	20	1,500	滚珠轴承	245	140 x 110	105 x 75–80	11
BS-SPK 201K	200	230	80	60	25	3,000	滚珠轴承	245	175 x 140	140 x 105	14
BS-SPK 250K	250	300	65	50	17.5	2,500	滚珠轴承	305	175 x 140	140 x 105	14
BS-SPK 251K	250	300	80	60	25	3,500	滚珠轴承	305	200 x 160	160 x 120	14

版本/选项

	配能耐受高达 +300°C 的耐热型滚珠轴承
技术说明页码	84
产品代码后缀	**-IK**
可提供	敬请垂询*

* 负载能力见第 528 页

SPKVS 系列

实心钢制轨道轮

500–9,000 kg

胎面及轮胎硬度
190–230 HB

保护地面 / 操作噪音
足够

滚动阻力
杰出

耐磨损
杰出

单轮:
- 灰铸铁,经过机械加工,硬度190–230 HB
- 刷有薄油的表面
- 轮面与轴呈3°上升
- 滚动阻力极小
- 极高的静态和动态负载能力

其他特点:
- 耐多种腐蚀性物质腐蚀
- 工作温度:
  滚珠轴承版本:-20°C 至 +120°C
  耐热型滚珠轴承版本:-30°C 至 300°C, 负载能力在 +300°C 时降低 50%
- 表中所列承载能力适用于如下所列的法兰轮和轨道形状按照DIN536的对应关系(起重机导轨标准):
  SPKVS 50K–SPKVS 200K: A45
  SPKVS 250K: A55
  SPKVS 300K–SPKVS 400K: A65

更多详情:

- 单轮系列:第 74 页
- 胎面:第 59 页
- 轴承种类:第 84–85 页
- 耐化学性:第 51 页

轨道轮	不含轮缘的单轮直径 (D) [mm]	含轮缘的单轮直径 (D1) [mm]	单轮宽度 (T2) [mm]	行走宽度 (T3) [mm]	轮缘位置 (T4) [mm]	负载能力 [kg]	轴承种类	轴孔直径 (d) [mm]	轮毂长度 (T1) [mm]
SPKVS 50K	50	62	40	30	10	500	滚珠轴承	15	40
SPKVS 75K	75	100	40	30	10	800	滚珠轴承	20	40
SPKVS 100K	100	125	50	40	10	1,200	滚珠轴承	25	50
SPKVS 125K	125	150	50	40	10	1,500	滚珠轴承	25	50
SPKVS 150K	150	180	60	48	12	2,000	滚珠轴承	30	60
SPKVS 200K	200	240	60	48	12	2,500	滚珠轴承	35	60
SPKVS 250K	250	290	75	60	15	4,000	滚珠轴承	45	75
SPKVS 300K	300	345	90	72	18	7,000	滚珠轴承	60	90
SPKVS 400K	400	445	90	72	18	9,000	滚珠轴承	80	90

其他尺寸敬请垂询

14

版本/选项

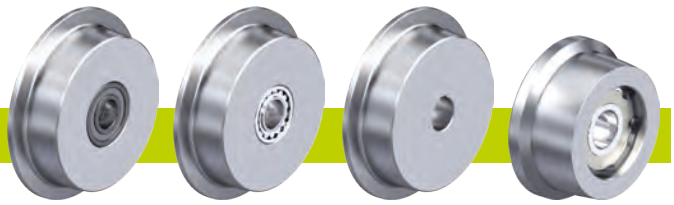

	配能耐受高达 +300°C 的耐热型滚珠轴承	配球面滚柱轴承	带轮毂键槽的驱动轮	其他版本
技术说明页码	84	85	76	
产品代码后缀	**-IK**	**-PR**	**SPKVSN 系列**	
可提供	敬请垂询	敬请垂询	见第 547 页	敬请垂询

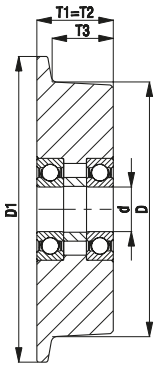

BS-SPKVS 系列

焊接钢重型负载脚轮，配实心钢制轨道轮

1,200–9,000 kg

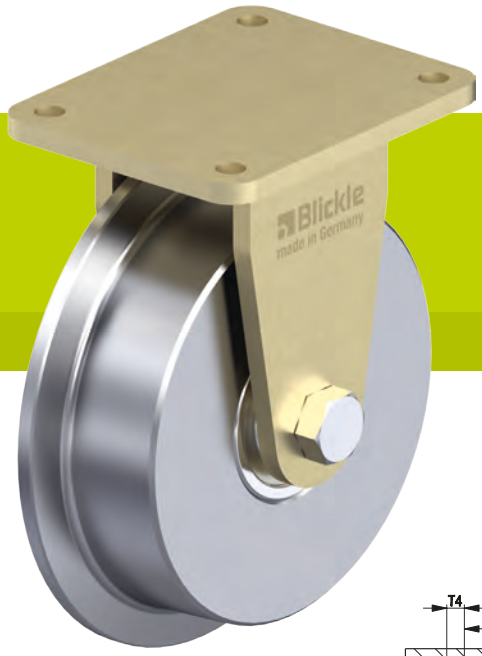

轮架: BS 系列
- 特别牢固的焊接钢结构
- 镀锌,黄锌钝化,不含六价铬

单轮: SPKVS 系列
- 灰铸铁,硬度190–230 HB
- 表中所列承载能力适用于如下所列的法兰轮和轨道形状按照DIN536的对应关系(起重机导轨标准):
  SPKVS 100K–SPKVS 200K: A45
  SPKVS 250K: A55
  SPKVS 300K–SPKVS 400K: A65

更多详情:
- 单轮系列:第 530 页
- 轴承种类:第 84–85 页

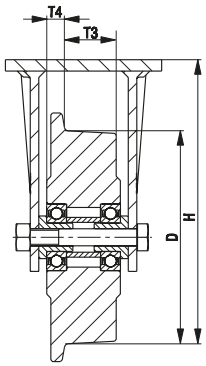

定向脚轮	不含轮缘的单轮直径 (D) [mm]	含轮缘的单轮直径 [mm]	单轮宽度 [mm]	行走宽度 (T3) [mm]	轮缘位置 (T4) [mm]	负载能力 [kg]	轴承种类	总高度 (H) [mm]	顶板尺寸 [mm]	螺栓孔间距 [mm]	螺栓孔直径 [mm]
BS-SPKVS 100K	100	125	50	40	10	1,200	滚珠轴承	157	140 x 110	105 x 75–80	11
BS-SPKVS 125K	125	150	50	40	10	1,500	滚珠轴承	170	140 x 110	105 x 75–80	11
BS-SPKVS 150K	150	180	60	48	12	1,750	滚珠轴承	200	140 x 110	105 x 75–80	11
BS-SPKVS 200K	200	240	60	48	12	2,500	滚珠轴承	245	140 x 110	105 x 75–80	11
BS-SPKVS 250K	250	290	75	60	15	4,000	滚珠轴承	305	175 x 140	140 x 105	14
BS-SPKVS 300K	300	345	90	72	18	6,000	滚珠轴承	380	255 x 200	210 x 160	18
BS-SPKVS 400K	400	445	90	72	18	9,000	滚珠轴承	480	400 x 300	340 x 240	26

DSPKGSPO 系列

浇铸尼龙双轮缘轨道轮

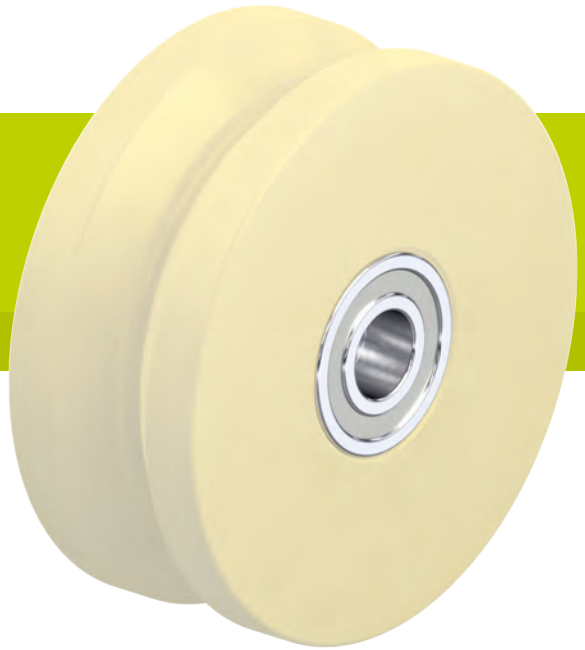

50–700 kg

胎面及轮胎硬度
80 Shore D

保护地面 / 操作噪音
满意

滚动阻力
杰出

耐磨损
很好

单轮:
- 优质浇铸尼龙,耐冲击,硬度80 Shore D
- V 形胎面(用于角钢)
- 滚动阻力非常小
- 高耐磨性
- 颜色自然米色

其他特点:
- 耐多种腐蚀性物质腐蚀
- 工作温度:-20°C 至 +80°C,负载能力在 +35°C 以上时降低
- 由于较高的点负载,考虑敏感地面的表面压力

更多详情:

- 单轮系列:第 75 页
- 胎面:第 57 页
- 轴承种类:第 84–85 页
- 耐化学性:第 51 页

双轮缘轨道轮	单轮直径 (D) [mm]	单轮宽度 (T2) [mm]	插入宽度 (B) [mm]	负载能力 [kg]	轴承种类	轴孔直径 (d) [mm]	轮毂长度 (T1) [mm]
DSPKGSPO 50G	50	18	12	50	滑动轴承	10	18
DSPKGSPO 50K	50	18	12	50	滚珠轴承	10	18
DSPKGSPO 75G	75	22	16	75	滑动轴承	12	22
DSPKGSPO 75K	75	22	16	75	滚珠轴承	12	22
DSPKGSPO 75/15K	75	22	16	75	滚珠轴承	15	22
DSPKGSPO 100K	100	24	18	150	滚珠轴承	15	24
DSPKGSPO 101K *	100	40	20	400	滚珠轴承	15	40
DSPKGSPO 120K	120	33	25	200	滚珠轴承	20	33
DSPKGSPO 125K *	125	50	25	700	滚珠轴承	20	50
DSPKGSPO 150K	150	33	25	400	滚珠轴承	20	33
DSPKGSPO 200K	200	33	25	500	滚珠轴承	20	33

* 轮面较宽的单轮也可以在轨道外运行
其他尺寸敬请垂询

14

版本/选项

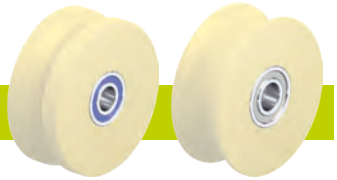

	轮毂内配不锈钢滚珠轴承	其他版本
技术说明页码	84	
产品代码后缀	**-XK**	
可提供	敬请垂询	敬请垂询

滑动轴承　　滚珠轴承

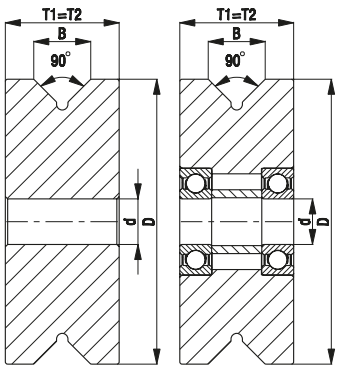

BH-DSPKGSPO 系列

钢板压制脚轮,重型负载设计
配加压式浇铸尼龙双轮缘轨道轮

75–700 kg

轮架: BH 系列
- 钢压制成型, 镀锌,蓝色钝化,不含六价铬
- 重型轮叉和顶板

单轮: DSPKGSPO 系列
- 优质浇铸尼龙,耐冲击,硬度80 Shore D, 颜色自然米色

更多详情:
- 单轮系列:第 532 页
- 轴承种类:第 84–85 页

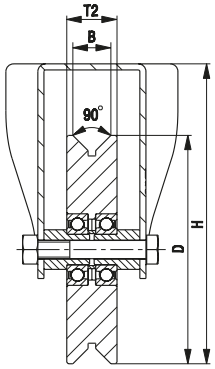

定向脚轮	不含轮缘的单轮直径 (D) [mm]	单轮宽度 (T2) [mm]	插入宽度 (B) [mm]	负载能力 [kg]	轴承种类	总高度 (H) [mm]	顶板尺寸 [mm]	螺栓孔间距 [mm]	螺栓孔直径 [mm]
BH-DSPKGSPO 75K	75	22	16	75	滚珠轴承	118	100 x 85	80 x 60	9
BH-DSPKGSPO 100K-1	100	24	18	150	滚珠轴承	140	100 x 85	80 x 60	9
BH-DSPKGSPO 100K-3	100	24	18	150	滚珠轴承	140	140 x 110	105 x 75–80	11
BH-DSPKGSPO 101K-1 *	100	40	20	400	滚珠轴承	140	100 x 85	80 x 60	9
BH-DSPKGSPO 101K-3 *	100	40	20	400	滚珠轴承	140	140 x 110	105 x 75–80	11
BH-DSPKGSPO 120K-1	120	33	25	200	滚珠轴承	162	100 x 85	80 x 60	9
BH-DSPKGSPO 120K-3	120	33	25	200	滚珠轴承	162	140 x 110	105 x 75–80	11
BH-DSPKGSPO 125K *	125	50	25	700	滚珠轴承	170	140 x 110	105 x 75–80	11
BH-DSPKGSPO 150K	150	33	25	400	滚珠轴承	197	140 x 110	105 x 75–80	11
BH-DSPKGSPO 200K	200	33	25	500	滚珠轴承	245	140 x 110	105 x 75–80	11

* 轮面较宽的单轮也可以在轨道外运行

DSPK 系列

实心钢制双轮缘轨道轮

120–1,200 kg

胎面及轮胎硬度
190–230 HB

保护地面 / 操作噪音
足够

滚动阻力
杰出

耐磨损
杰出

单轮:
- 灰铸铁,经过机械加工,硬度190–230 HB
- 刷有薄油的表面
- V 形胎面(用于角钢)
- 滚动阻力极小
- 特别耐磨
- 极高的静态和动态负载能力

其他特点:
- 耐多种腐蚀性物质腐蚀
- 工作温度:-20°C 至 +120°C
- 由于较高的点负载,考虑敏感地面的表面压力

更多详情:
- 单轮系列:第 75 页
- 胎面:第 59 页
- 轴承种类:第 84–85 页
- 耐化学性:第 51 页

双轮缘轨道轮	单轮直径 (D) [mm]	单轮宽度 (T2) [mm]	插入宽度 (B) [mm]	负载能力 [kg]	轴承种类	轴孔直径 (d) [mm]	轮毂长度 (T1) [mm]
DSPK 50K	50	18	12	120	滚珠轴承	10	18
DSPK 75K	75	22	16	250	滚珠轴承	12	22
DSPK 75/15K	75	22	16	250	滚珠轴承	15	22
DSPK 100K	100	24	18	300	滚珠轴承	15	24
DSPK 101K *	100	40	20	600	滚珠轴承	15	40
DSPK 120K	120	33	25	600	滚珠轴承	20	33
DSPK 125K *	125	50	25	1,200	滚珠轴承	20	50
DSPK 150K	150	33	25	800	滚珠轴承	20	33
DSPK 200K	200	33	25	1,000	滚珠轴承	20	33

* 轮面较宽的单轮也可以在轨道外运行

其他尺寸敬请垂询

14

版本/选项

	其他版本
技术说明页码	
产品代码后缀	
可提供	敬请垂询

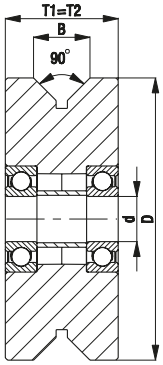

BH-DSPK 系列

钢板压制脚轮,重型负载设计
配实心钢制双轮缘轨道轮

250–900 kg

轮架: BH 系列
- 钢压制成型, 镀锌,蓝色钝化,不含六价铬
- 重型轮叉和顶板

单轮: DSPK 系列
- 灰铸铁,硬度190–230 HB

更多详情:
- 单轮系列:第 534 页
- 轴承种类:第 84–85 页

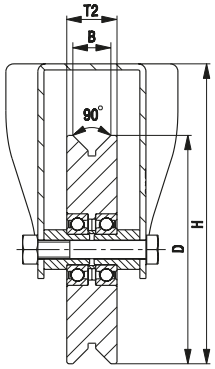

定向脚轮	单轮直径 (D) [mm]	单轮宽度 (T2) [mm]	插入宽度 (B) [mm]	负载能力 [kg]	轴承种类	总高度 (H) [mm]	顶板尺寸 [mm]	螺栓孔间距 [mm]	螺栓孔直径 [mm]
BH-DSPK 75K	75	22	16	250	滚珠轴承	118	100 x 85	80 x 60	9
BH-DSPK 100K-1	100	24	18	300	滚珠轴承	140	100 x 85	80 x 60	9
BH-DSPK 100K-3	100	24	18	300	滚珠轴承	140	140 x 110	105 x 75–80	11
BH-DSPK 101K-1 *	100	40	20	600	滚珠轴承	140	100 x 85	80 x 60	9
BH-DSPK 101K-3 *	100	40	20	600	滚珠轴承	140	140 x 110	105 x 75–80	11
BH-DSPK 120K-1	120	33	25	600	滚珠轴承	162	100 x 85	80 x 60	9
BH-DSPK 120K-3	120	33	25	600	滚珠轴承	162	140 x 110	105 x 75–80	11
BH-DSPK 125K *	125	50	25	900	滚珠轴承	170	140 x 110	105 x 75–80	11
BH-DSPK 150K	150	33	25	800	滚珠轴承	197	140 x 110	105 x 75–80	11
BH-DSPK 200K	200	33	25	900	滚珠轴承	245	140 x 110	105 x 75–80	11

* 轮面较宽的单轮也可以在轨道外运行